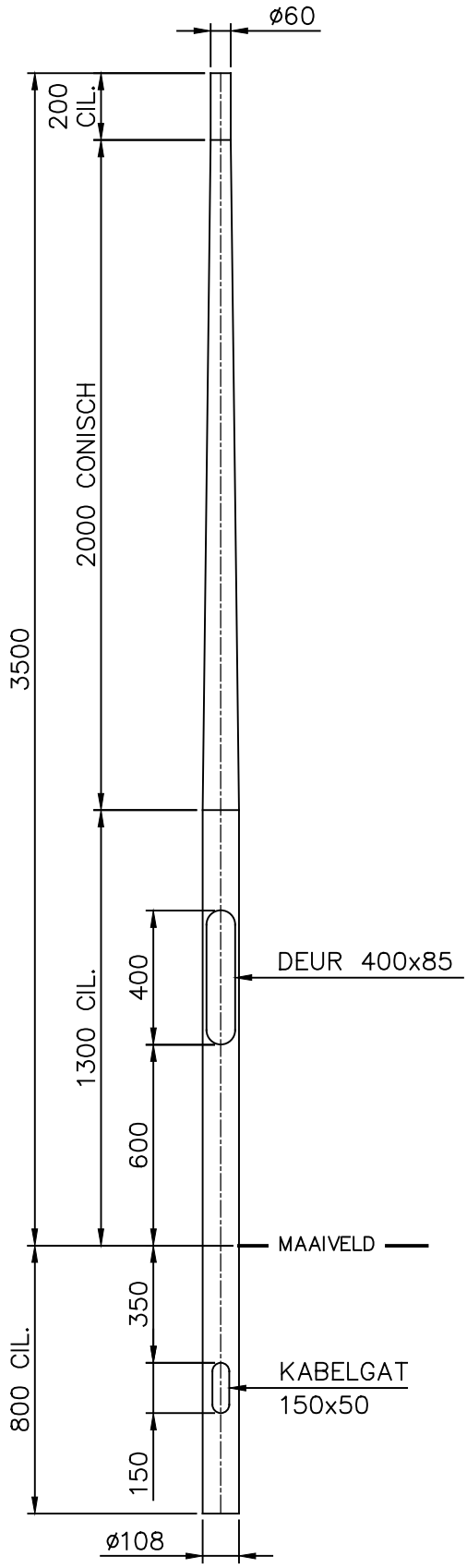

DETAILS		
DEUR AFMETINGEN:	H=400	B=85
DEUR :	DR02	
SLOT :	ST03	
BINNENWERK :	BW01	
VARIABELE :	WAARDE :	
–	–	
–	–	

UIT 1 BUIS GETROKKEN

OPPERVLAKTE BEHANDELING:

- THERMISCH VERZINKT VLGS. EN ISO 1461.
- POEDERCOATEN RAL . . . . MET EEN MINIMALE DROGE LAAGDIKTE VAN 80 µm.

C	–	–	–	Bijz.: –		
B	–	–	–	Schaal:	1:20	Datum:
A	DR, ST & BW GEWIJZIGD	03–07–2006	MWR	Getek.:	MWR	19–02–2004
Wijz.	Omschrijving	Datum:	Par:	Gezien:	–	–
Auteursrechten voorbehouden volgens de wet				Goedgek.:	–	–

P.M.F. Machinefabriek Veendam B.V.
Postbus 290
NL–9640 AG Veendam
Tel. (+31) 598–613290
Fax. (+31) 598–621089

Tenzij anders op tek. aangeg. is van toepassing:	BENAMING	ARTIKEL NR:	
NEN–EN40*	LICHTMAST–RCR–BGL 3,5 MTR–TOP ø60	1382–11–P0	
NEN–3546	–	TEKENING NR: A4–1382V	WIJZ A